SACKENTLEER-
STATION

STB-V1



BESCHREIBUNG

Die Sackentleerstation STB-V1 ist eine Lösung zur Aufgabe kleiner Schüttgutmengen in den Prozess.

Einsatzzweck. Das Gerät ist für Produkte in Säcken bis 50 l bestimmt. Nach dem Öffnen der Klappe wird der Sack in der abgesaugten Kammer abgelegt und aufgeschnitten; das Material gelangt in die Prozessanlage – Mischer, Dosier- oder Fördersystem. Die Station entlastet den Rücken des Bedieners und minimiert die Staubentwicklung.

Modularer Aufbau. Das Gerät kann mit zahlreichen Optionen ausgestattet werden: Sackverdichter, Seltenerdmagnet, Zellenradschleuse, Bodenabsaugung oder Schneckendosierer.

Entstaubung. Der integrierte Absaugventilator mit Filtersystem und automatischer Filterabreinigung hält den Entleerbereich sauber.

SPEZIFIKATION

- Absaugventilator 3 × 400 V AC
- Patronenfilter mit 8–12 m^2 Filterfläche
- Automatische Filterabreinigung – integrierte Steuerung und Druckluft 6 bar
- Praktische Ablage für den Sack und Aufgabegitter für sicheres Entleeren
- Zugangsklappe mit Gasdruckfedern und Positionssensor, der Ventilator und sequenzielle Filterabreinigung startet

GERÄTE UNTER DER STATION

- Schneckendosierer
- Zellenradschleuse
- Absperrklappe oder Flachschieber
- Sauglanze oder Bodenabsaugung
- Vibrationssieb

OPTIONEN

* Station ohne integrierten Ventilator, mit externer Entstaubungsanlage
* Station mit seitlichem Ventilator
* Leersackverdichter
* ATEX-Ausführung für Zonen 21 und 22
* Magnetabscheider

AUSFÜHRUNG

- Edelstahl 1.4301 (AISI 304) – glasperlgestrahlt oder elektropoliert
- Säurebeständiger Edelstahl 1.4404 (AISI 316L) – glasperlgestrahlt oder elektropoliert

ENTLEERHILFEN

- Belüftungsdüsen
- Vibrator

BEDIENUNG DER STATION



1. Der Bediener öffnet die Zugangsklappe, wodurch der Absaugventilator anläuft.

2. Der Sack wird auf die Ablage in der Station gelegt, aufgeschnitten und in den Stationsbehälter oder das darunterliegende Gerät entleert. Der Luftstrom des Ventilators saugt aufgewirbelten Staub ins Innere der Station.

3. Die staubhaltige Luft wird durch Filterpatronen gereinigt. Nach dem Entleeren schließt der Bediener die Klappe; der Staub auf den Filtern wird durch sequenziell arbeitende Druckluftdüsen abgeblasen – nur bei geschlossener Klappe und abgeschaltetem Ventilator, um zusätzliche Staubentwicklung zu vermeiden.

ABMESSUNGEN

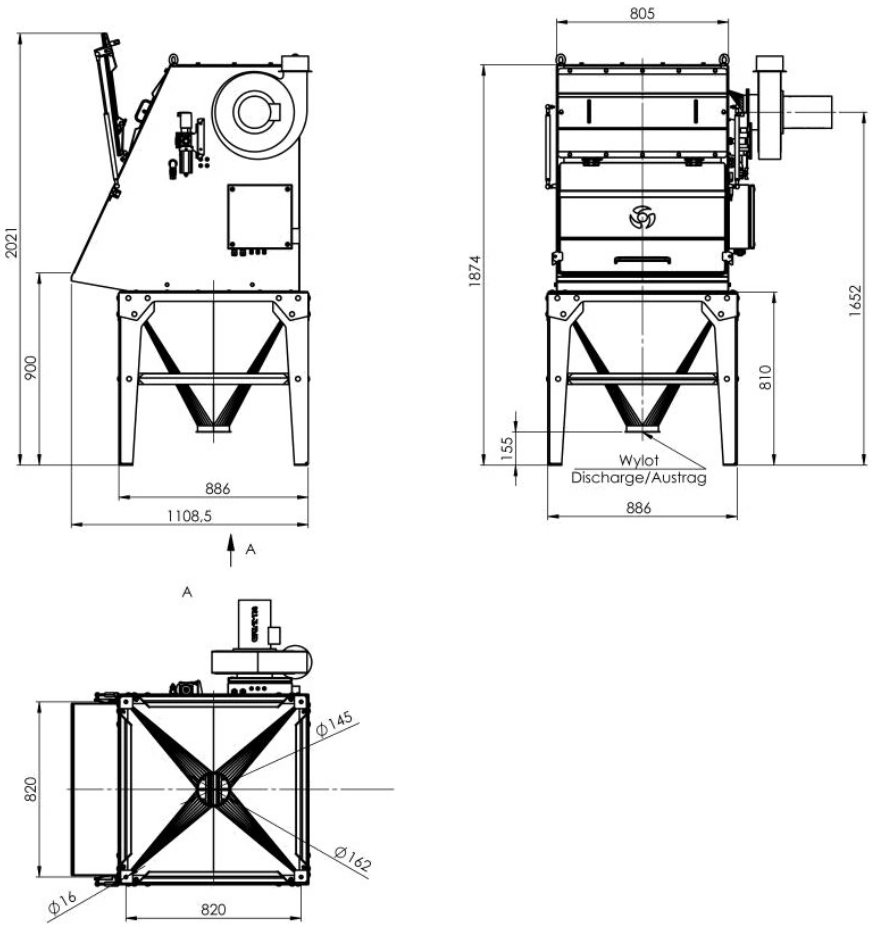

Die Abmessungen der Station können je nach gewähltem Gerät zur Weiterförderung des Schüttguts variieren.